Bürstengarnitur der Zubehörserie ADRIA decoro

Technische Daten

Bürstengarnitur zur Befestigung an der Wand
Befestigungsmaterial nicht im Lieferumfang

Oberfläche: Materialkombination von Edelstahl geschliffen und Alu mit Pulverbeschichtung in Kooperatin mit:

CHAMOTEC

Weitere Sonderdekore auf Anfrage.

Befestigung:

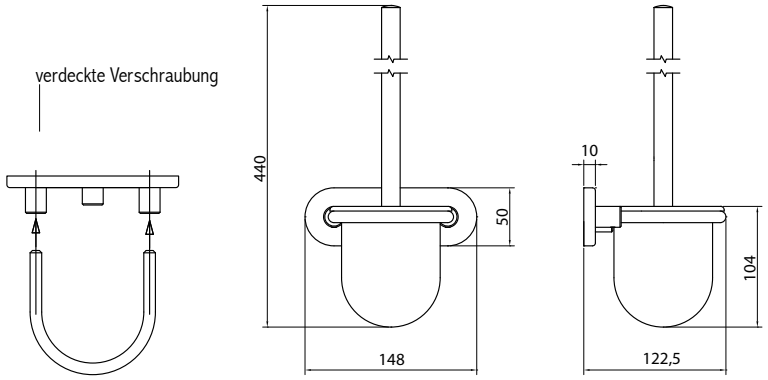

Die abgebildeten Dekore sind dem Original nachempfunden.
Abweichungen zum Original sind nicht ausgeschlossen.

Artikel	Bezeichnung	Bestellnummer
Bürstengarnitur ABG	Marmor schwarz u. Edelstahl Glaseinsatz	80ABGMSG
Bürstengarnitur ABG	Marmor rot u. Edelstahl Glaseinsatz	80ABGMRG
Bürstengarnitur ABG	Marmor blau u. Edelstahl Glaseinsatz	80ABGMBG
Ersatzbürste	Marmor schwarz u. Edelstahl für Glaseinsatz	80ABGEBMSG
Ersatzbürste	Marmor rot u. Edelstahl für Glaseinsatz	80ABGEBMRG
Ersatzbürste	Marmor blau u. Edelstahl für Glaseinsatz	80ABGEBMBG
Ersatz-Bürstenbehälter	Glaseinsatz	80ABGEG

Ihre Notizen