Edelstahl-Aufschraubband SYS-ES13-1/3

Technische Daten

Größe:	120,0 mm
Rollendurchmesser:	17 mm
Bandstift-Durchmesser:	12 mm
Bandstift:	Edelstahl
Federkern:	Hülse Messing, Feder aus Federstahl Edelstahlfeder (gegen Mehrpreis)
Empfohlene Befestigung:	direkte Befestigung an der Türschmalseite (nicht im Lieferumfang)
Verpackungseinheit:	10 Bänder

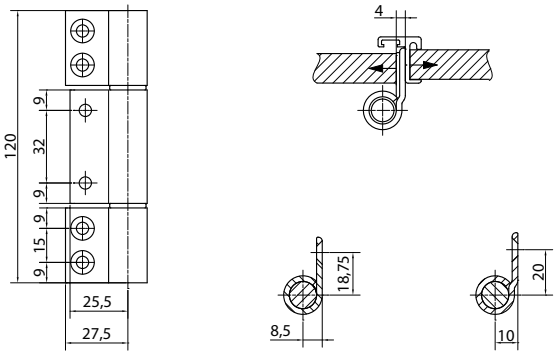

Ausschreibungstext

SYSKO-Aufschraubband aus Edelstahl Typ: SYS-ES13-1/3 für ungefälzte Trennwandtüren geeignet für 13 mm HPL-Platte
3-teiliges Aufschraubband zur Befestigung an der Türschmalseite ohne Ausfräsung
Bandoberfläche geschliffen
Ausführung als Standardband (ES13-1/3S) und als Federband (ES13-1/3F)

Artikel	Bezeichnung	Bestellnummer
ES13-1/3S DIN L	Standardband Edelstahl geschliffen	84ES1313SL
ES13-1/3S DIN R	Standardband Edelstahl geschliffen	84ES1313SR
ES13-1/3F DIN L	Federband Edelstahl geschliffen	84ES1313FL
ES13-1/3F DIN R	Federband Edelstahl geschliffen	84ES1313FR
Mehrpreis	Hülse Messing, Feder Edelstahl	MP84FKFES120

Ihre Notizen